Intelligente Lösungen

VROOM.

Vroom, das pfiffige Schlauchauszugsystem passt in jeden Küchenschrank. Zum Saugen wird der Schlauch herausgezogen, der Sauger schaltet sich dabei automatisch ein. Wie von selbst verschwindet er wieder in seiner Kassette. „Das Quicky-Saugsystem!“

„Vroom“-Schlauchaus-/einzugsystem „Maxi“ A

Länge x Breite x Höhe: 570 x 80 x 410 mm,
inkl. Teleskoprohr und Düse

00005 ca. 6 m nutzbare Schlauchlänge
00015 Ersatzschlauch für Vroom Maxi
00020 Ersatzhandgriff für Vroom

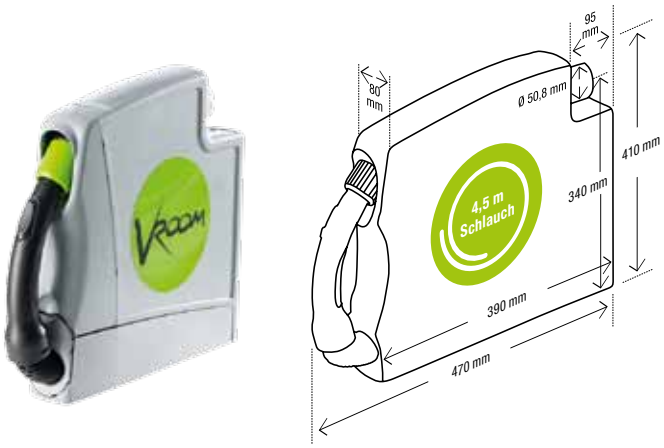

„Vroom“-Schlauchaus-/einzugsystem „Kompakt“ A

Länge x Breite x Höhe: 470 x 80 x 410 mm,
OHNE Teleskoprohr und Düse

00006 ca. 4,5 m nutzbare Schlauchlänge
00016 Ersatzschlauch für Vroom Kompakt

WALLY-FLEX.

Wally-Flex A

Ihr Saugbutler: Der Wally-Flex wird mit einer speziellen Unterputzmontagedose an der Wand installiert und mit dem Saugrohrnetz im Haus verbunden.

LR1140 weiß
LR1141 schwarz

Sockeleinkehrdüsen.

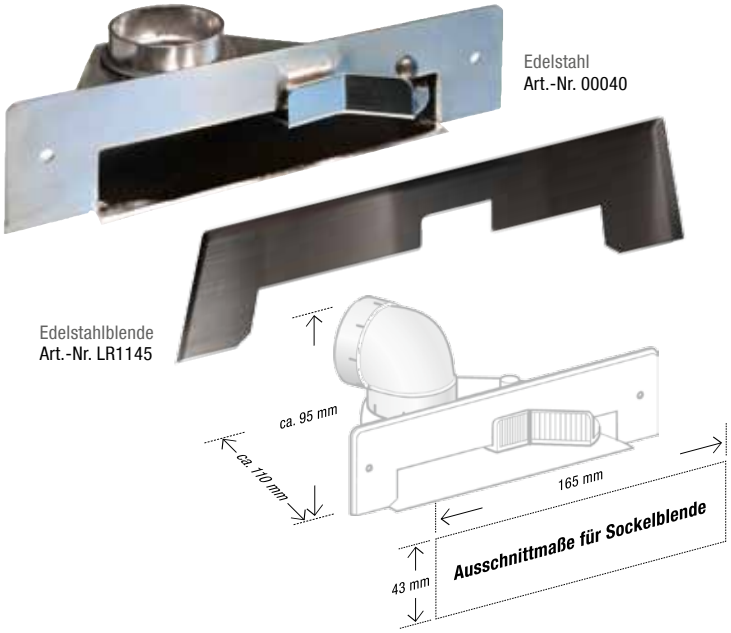

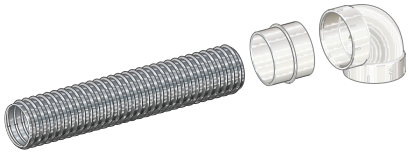

Installationsset

Sockeleinkehrdüse inkl. Installationsset B

Bewährte Kippschaltermechanik. Mit dem Fuß wird der Kippschalter umgelegt und die Düse beginnt zu saugen.

00040	Edelstahl
00041	Silber
00045	Signalweiß
00047	Beige
00049	Schwarz
LR1145	Edelstahlblende für Einkehrdüse

Sockeleinkehrdüse „PUSH-PAN“ inkl. Installationsset B

Gerader Anschluss von hinten.

00084	Weiß
00085	Silber
00086	Beige
00087	Schwarz

Einbaubox für Sockeleinkehrdüse B

Aus verzinktem Blech, für Wandeinbau.
Breite x Höhe x Tiefe: 330 x 145 x 100 mm.

LR0306

Blende für Sockeleinkehrdüse-Einbaubox B

LR1131	Kunststoff
LR1130	Edelstahl

Installationsset für Sockeleinkehrdüse bei reduziertem Platzangebot B

benötigt nur ca. 8 cm Sockelhöhe!
Bestehend aus Sicherheitsbogen 90° ultraflach, 2 Zugschellen, ca. 75 cm Montageschlauch

LR1135

Vroom®
Retract Vac®

AUFPUTZ-Schlaucheinzug

Die revolutionäre Art schnell und bequem Auto und Garage zu saugen.

und wie von Geisterhand verschwindet der 12 Meter lange Schlauch wieder ordentlich in seiner „Schlauchgarage“.

Connect-Set für eine bestehende Zentralstaubsauganlage.

Sie haben eine Saugdose in Ihrer Garage oder Ihrer Werkstatt? Dann lässt sich in den meisten Fällen ein VROOM Retract Vac Schlaucheinzug-System einfach nachrüsten.

Connect-Set
für VROOM Retract Vac A
Mit diesem Verbindungsset kann der VROOM Retract Vac an eine Saugdose bei jeder bestehenden Zentralstaubsauganlage angeschlossen werden.
Inkl. Anschlussteile, 1,5 m Schlauch und 1,5 m Steuerleitung 24 V

00340 Connect-Set

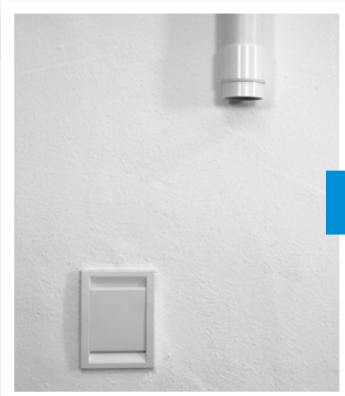

Das Ende der Depotleitung wird in die Nähe der bestehenden Saugdose gelegt. An der Saugdose wird die Steuerleitung zum VROOM Retract Vac Schlauchportal mit eingeklemmt.

Das Connect-Set

Mit dem Connect-Set wird der VROOM Retract Vac an die Saugdose angeschlossen.
FERTIG!